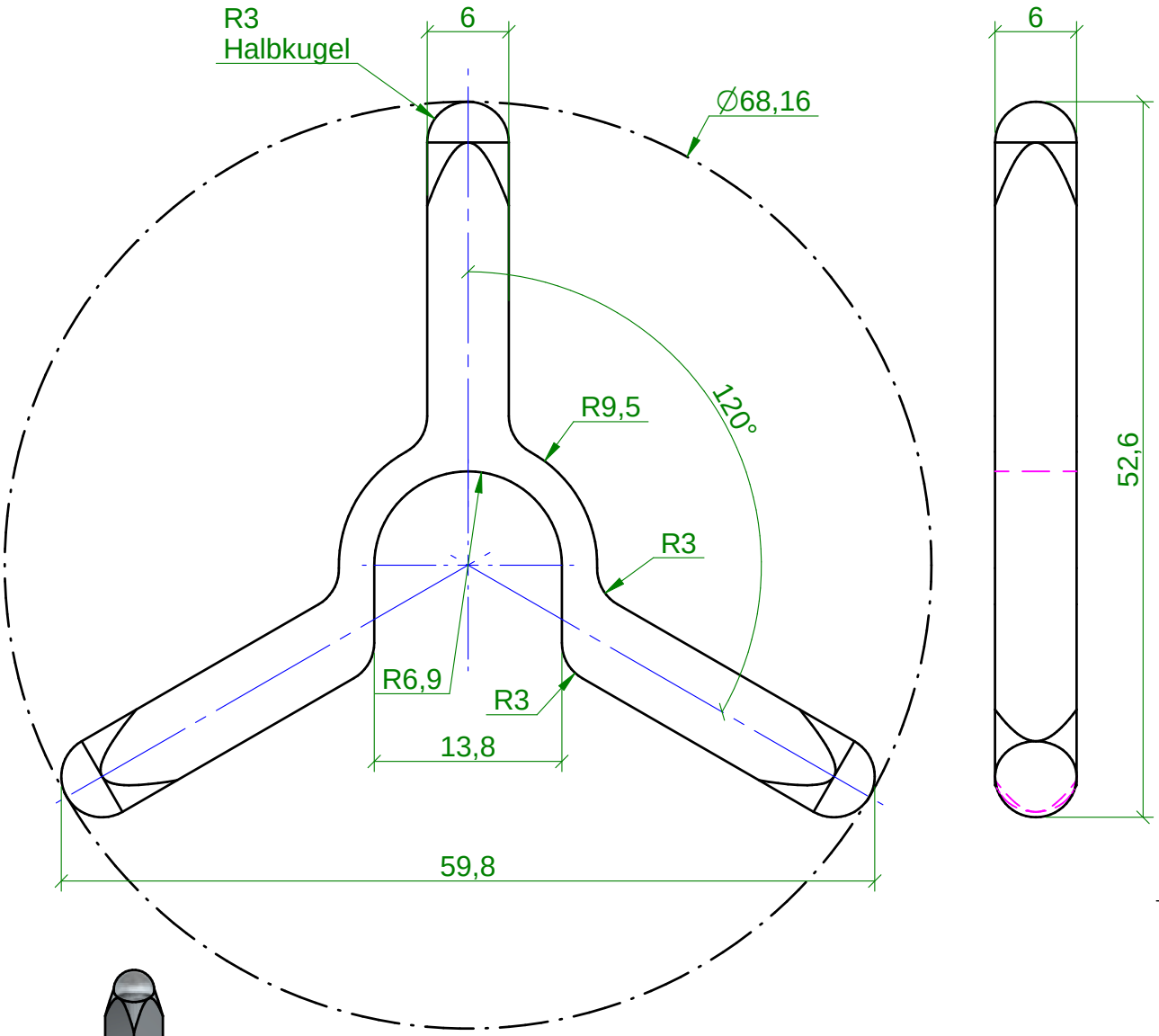

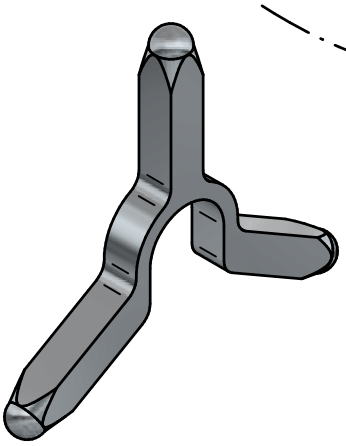

- Alle Kanten und Ecken gratfrei!
- Alle Teile absolut ölfrei, fettfrei und silikonfrei!

BL 6	52,6	59,8	1.4404	DIN EN 10029
Abmessung/dimension			Material/material	Bemerkung/remark

Rev.Nr.	Bearbeiter	Revisionsbeschreibung	Revisionsdatum

Weitergabe sowie Vervielfältigung dieser Unterlage, Verwertung und Mitteilung ihres Inhalts sind nicht gestattet, sowie nicht ausdrücklich zugestanden. Zuwiderhandlungen verpflichten zu Schadenersatz. Alle Rechte für den Fall der Patenterteilung oder Gebrauchsmuster-Eintragung vorbehalten.

Allgemeintoleranzen:
Längen und Winkelmaße/ Form und Lage
DIN EN ISO 2768 - mK
Schweißkonstruktionen
DIN EN ISO 13920 - BF

Projektion

Oberflächenangabe
nach
DIN EN ISO 1302

	Datum	Name
Bearb.	09.01.25	Knobloch
Gepr.	09.01.25	Woldrich
Norm		

Maßstab: 2:1

Masse: 0,0 kg

Halbzeug:

Material:

Zeichnungsinhalt:

Blech

Sprühlanze

BENS
EDELSTAHL

Dokumentnummer:
BE-SLM-0125-400-0

Blatt 1
1 Bl.

Dateiname: BE-SLM-0125-400-0_Blech.dft

Plotdatum: 10.01.2025